绑扎式传感器 ——TSC303005-B32

www.johar.cn
Tel:0571-88560873

产品型号

TSC303005-B32

产品简介

悦和科技设计生产的TSC303005-B32电力特种测温传感器是专门为母排腔室等复杂环境设计的一款无源无线测温传感器。具有测温范围宽、精度高、读取距离远、方便安装的特点，尤其适合各种金属环境下的测温应用，可方便地应用于电力、能源、特殊工艺产线等场景。

温度特性

读距/最大读距

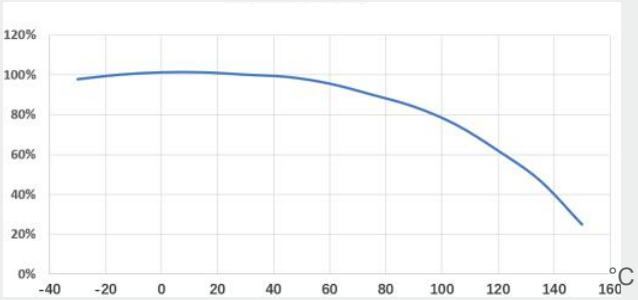

传感器读距与温度关系曲线(归一化)

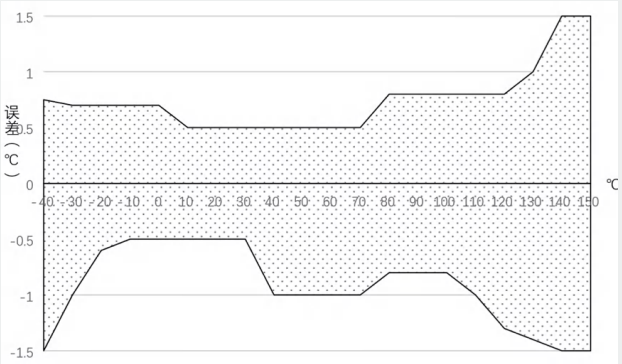

量程内温度误差曲线

产品参数

核心性能

兼容协议	EPC Class 1 Gen 2 V1.2
工作频段	902MHz~928MHz
读取距离（EIRP=4W）	8.0m
芯片型号	LTU3系列
TID 容量	128 bits
EPC 容量	96 bits
User 容量	160 bits，其中前128bits可读写,其余只读
温度量程内频偏	<2MHz
循环写入次数	100，000次

使用环境（典型应用背景）

工作温度	-40°C~+150°C
环境耐受温度	-40°C~+225°C
IP 防护等级	IP55
跌落	1 米 200次(塑胶地面)
典型应用背景	开关柜母排
寿命	＞25年
质保	1年

灵敏度曲线

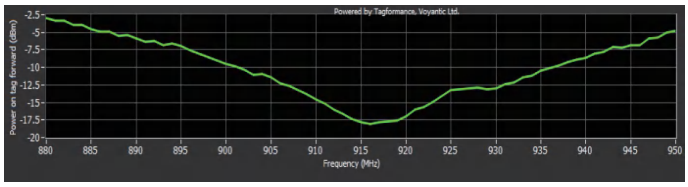

悦和公众号

浙江悦和科技有限公司
ZHEJIANG JOHAR TECHNOLOGY CO.,LTD

©2022 Johar Co., Ltd. All rights reserved.V2.0.202204

浙江省杭州市余杭区文一西路1818-2号人工智能小镇12号楼5层
Tel:0571-88560873 www.johar.cn

绑扎式传感器 ——TSC303005-B32

www.johar.cn
Tel:0571-88560873

安装方式和实例

安装方式：绑扎固定于母排上　　扎带选型参考：特氟龙，(L)370mm*(W)4.6mm

产品特点

- 工作无电池，安全可靠
- 数字通讯，独立ID，传感数据不混淆、不干扰
- 体积小，精准匹配开关柜动触头测温需求
- 接触发热本体，测温准确度高
- 使用UHF RFID技术，不受一次设备电气参数和用电负荷影响
- 测温范围广，-40℃~+150℃
- 超高耐高温设计，可保证-40℃~+225℃不损坏
- 测温精度高，可达±1℃
- 结合母排满足：

  绝缘电阻≥2000MΩ

  工频耐压：39kV/ 5min、 42kV/1min

  局放等级: 24kV≤10pC

  雷击防护等级：170kV/50ms

  辐射抗扰度等级：≥10V/m

产品应用

- 电力开关柜母排在线温度实时监测。

喷涂及三视图

外观喷涂	黑色
尺寸(mm)	66*34*10

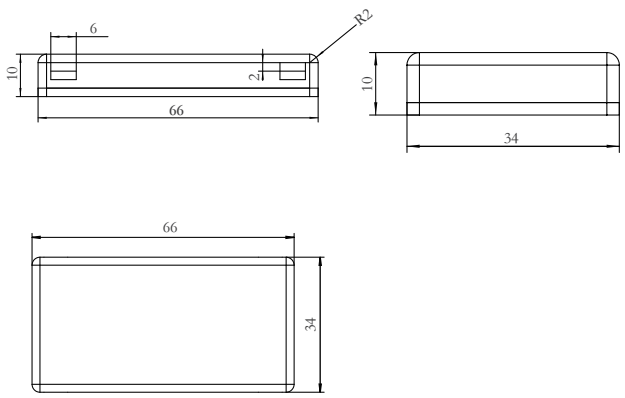

©2022 Johar Co., Ltd. All rights reserved.V2.0.202204
浙江省杭州市余杭区文一西路1818-2号人工智能小镇12号楼5层
Tel:0571-88560873　www.johar.cn